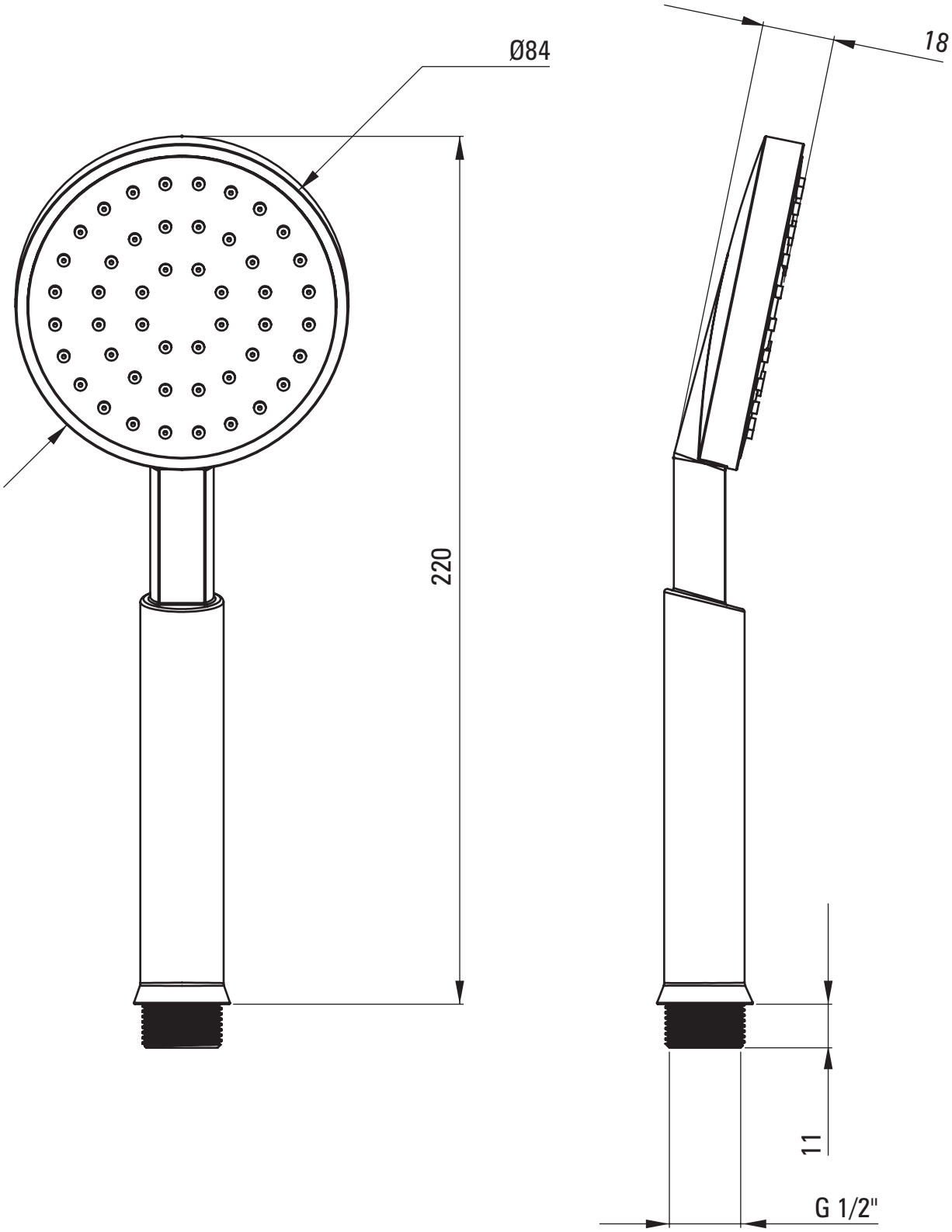
Ø84
220
18
11
G 1/2"